Сайт: **technoklass.by**
Email: **sales@technoklass.by**
Телефон: **+ 375 (29) 549-22-22**

Коммерческое предложение

№ 83 от 26-04-2024

Смеситель Ferro Zicco BZI4

286 руб

(Цена без учета доставки)

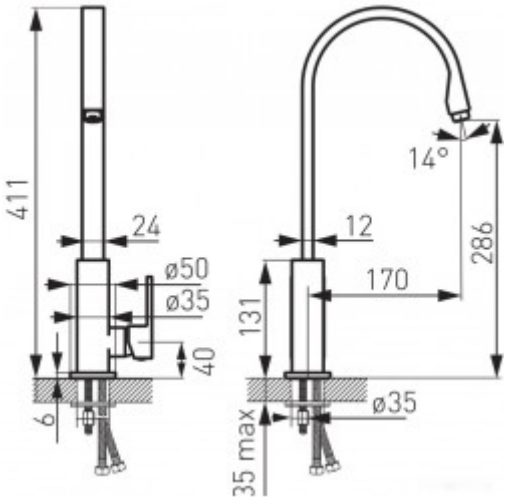
411
24
ø50
ø35
40
6
14°
12
286
170
131
ø35
35 max

Характеристики товара:

Покрытие	хром,
Тип смесителя	однорычажный,
Форма излива	традиционная,
Встраиваемый	нет,
Материал корпуса	латунь,
Назначение	для кухни (мойки),

Производитель:

Производитель	FERRO Spolka Akcyjna ul. Przemyslowa 7 32-050 Skawina Poland

Гарантия:

Гарантия	12 месяцев