Коммерческое предложение

№ 77 от 04-05-2024

Микроволновая печь Gorenje BM235ORAW

1 768 руб

(Цена без учета доставки)

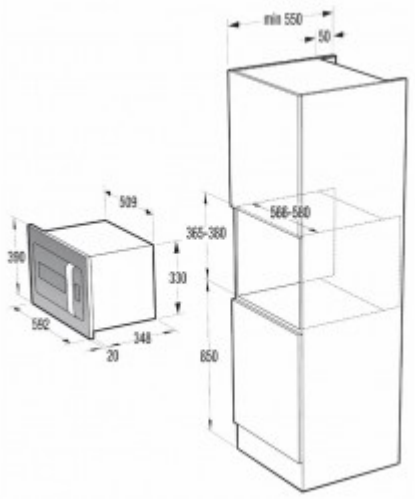
min 550
50
509
390
562
348
20
330
365-380
566-560
850

Общие характеристики:

Объём	23 л
Расположение	встраиваемое
Тип гриля	кварцевый
Цвет корпуса	белый
Гриль	есть

Комплектация:

Решеток для гриля в комплекте	1

Конструкция:

Подсветка камеры	есть
Внутреннее покрытие камеры	нерж. сталь
Дверца	навесная
Открывание дверцы	ручка

Мощность:

Количество уровней мощности	5
Мощность гриля	1200 Вт
Мощность микроволн	900 Вт

Управление и индикация:

Тип управления	электронное
Блокировка от детей	есть
Дисплей	есть
Звуковой сигнал отключения	есть
Переключатели	сенсорные

Функциональные особенности:

Программирование процесса приготовления	нет
Программирование рецептов в память	нет
Режим микроволны+гриль	есть
Автоматическая разморозка	есть
Автоматическое поддержание температуры	нет
Автоматическое приготовление	есть

Габариты и вес:

Ширина	59.2 см
Вес	18 кг

Высота	39 см
Глубина	36.8 см
Диаметр поддона	270 мм