Сайт: **technoklass.by**
Email: **sales@technoklass.by**
Телефон: **+ 375 (29) 549-22-22**

Коммерческое предложение

№ 87 от 28-03-2024

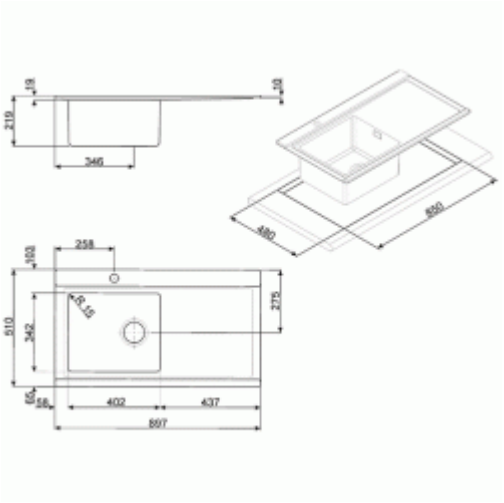
Кухонная мойка Smeg LRX901D

1 636 руб

(Цена без учета доставки)






19
30
219
346
480
650
103
258
R15
275
510
342
65
58
402
437
897

Общие характеристики:

Установка	врезная
Форма	прямоугольная
Цвет	стальной
Число основных чаш	1
Материал	нержавеющая сталь

Габариты:

Ширина	51 см
Глубина чаши	20 см
Длина	89.7 см

Особенности конструкции:

Расположение крыла	справа
Крыло	есть