Сайт: **technoklass.by**
Email: **sales@technoklass.by**
Телефон: **+ 375 (29) 549-22-22**

Коммерческое предложение

№ 87 от 29-03-2024

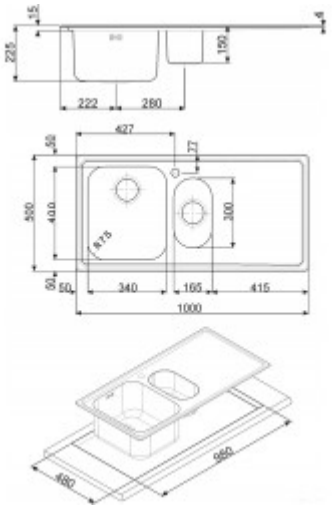
Кухонная мойка Smeg LEH102S

1 088 руб

(Цена без учета доставки)






15
225
222
280
150
427
50
77
550
400
300
50
340
165
415
1000
480
460

Общие характеристики:

Установка	над столешницей
Форма	прямоугольная
Цвет	стальной
Число основных чаш	1.5
Материал	нержавеющая сталь

Комплектация:

Разделочная доска	нет

Габариты:

Толщина материала	0.7 мм
Ширина	100 см/98 см
Ширина чаши	34 см
Ширина шкафа	60 см
Глубина мойки	50 см
Глубина чаши	22.5 см
Диаметр сливного отверстия	3.5 "
Длина чаши	40 см

Особенности конструкции:

Отделка	нет
Крыло	есть
Перелив	в основной чаше
Поверхность	матовая