Сайт: **technoklass.by**
Email: **sales@technoklass.by**
Телефон: **+ 375 (29) 549-22-22**

Коммерческое предложение

№ 81 от 22-05-2024

Вытяжка Elica Box In IX/A/60

1 069 руб

(Цена без учета доставки)

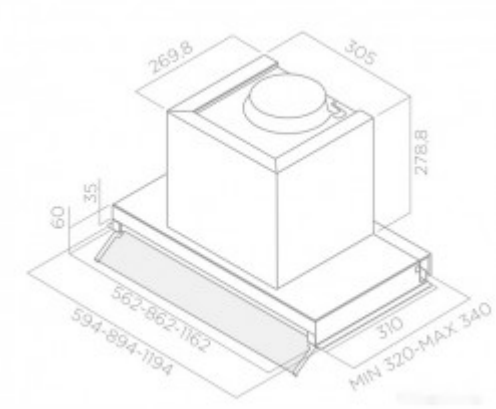
269.8
305
278.8
35
60
562-862-1162
594-894-1194
310
MIN 320-MAX 340

Общие характеристики:

Количество скоростей	3
Производительность мотора	750 куб.м/ч
Производительность отвода	368 куб. м/ч
Стиль	современный
Тип управления	механическое
Цвет корпуса	нержавеющая сталь серебристый
Энергоэффективность	E
Эффективность металлического фильтра	C
Эффективность освещения	E
Эффективность циркуляции	F
Вид	встраиваемая
Годовой расход электроэнергии	137 кВт·ч/год
Дата выхода на рынок	2015 год
Конструкция	скрытая

Габариты:

Ширина	59.4 см
Высота	33.9 см
Глубина	32 см
Диаметр патрубка воздуховода	150 мм

Конструкция:

Количество двигателей	1
Потребляемая мощность	180 Вт
Угольный фильтр (в комплекте)	нет
Фильтр	жировой
Жировой фильтр	алюминиевый
Материал корпуса	Сталь
Периметральное воздухопоглощение	нет

Освещение:

Тип освещения	галогенная лампа
Количество ламп освещения	2

Функциональность:

Индикатор загрязнения фильтра	нет

Интенсивный режим	нет
Постоянная вентиляция	нет
Пульт ДУ	нет
Сенсор влажности и задымленности	нет
Таймер	нет
Датчик температуры	нет
Ионизация	нет

Шум:

Максимальный уровень шума	60 Дб
Минимальный уровень шума	49 Дб