Сайт: **technoklass.by**
Email: **sales@technoklass.by**
Телефон: **+ 375 (29) 549-22-22**

Коммерческое предложение

№ 86 от 30-04-2024

Варочная панель ASKO HI1631G

2 924 руб
(Цена без учета доставки)

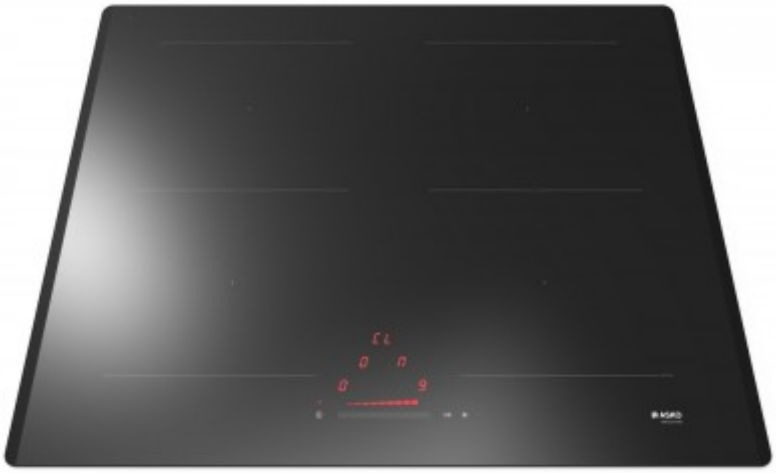

Энергетическая эффективность
Электрический духовой шкаф
Изготовитель
Модель
ASKO
H1631G
Низкий расход электроэнергии
A
B
C
D
E
F
G
Высокий расход электроэнергии
Потребление электроэнергии
(кВт•ч)
Полезный объем
(л)
Тип:
Корректированный уровень звуковой мощности, дБА
0

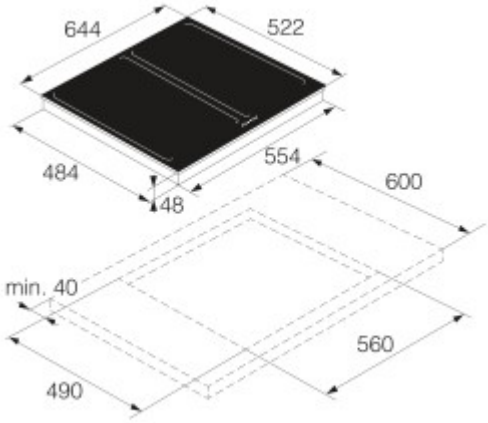
644
522
484
554
600
48
min. 40
560
490

Общие характеристики:

Тип панели	индукционная
Установка	независимая

Особенности:

Индикатор остаточного тепла	есть
Цвет панели конфорок	черный
Кратковременная пауза	есть

Конфорки:

Всего конфорок	4
Конфорок индукционных	4
Материал панели	закаленное стекло

Панель управления:

Таймер конфорок	есть
Вид управления	сенсорное
Переключатели	сенсорные

Габариты и вес:

Ширина	60 см
Высота	5.4 см
Глубина	52 см