Сайт: **technoklass.by**
Email: **sales@technoklass.by**
Телефон: **+ 375 (29) 549-22-22**

Коммерческое предложение

№ 79 от 09-05-2024

Вакуумный упаковщик ASKO ODV8128G

11 396 руб

(Цена без учета доставки)

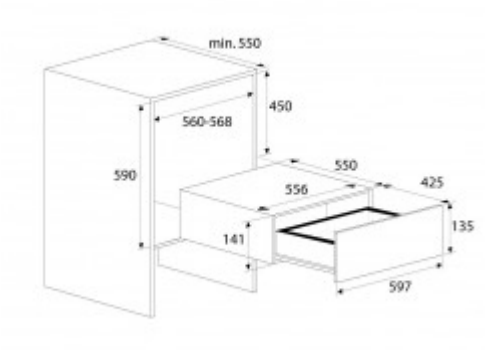
min. 550
450
560-568
590
550
556
425
135
141
597

Общие характеристики:

Количество уровней вакуума	3
Объём	8 л
Расположение	встраиваемое
Тип	однокамерный
Упаковка	пакет
Управление	сенсорное
Цвет	черный
Ширина расходного материала	35
Выдвижной ящик	есть
Длина расходного материала	25 см
Нажимной механизм открывания	есть
Напряжение сети, В	220 (230)

Размеры и вес:

Ширина	59.7 см
Вес	33 кг
Высота	14 см
Длина	55 см