Сайт: **technoklass.by**
Email: **sales@technoklass.by**
Телефон: **+ 375 (29) 549-22-22**

Коммерческое предложение

№ 67 от 08-05-2024

Духовой шкаф Bosch HBG634BW1

2 999 руб

(Цена без учета доставки)

При встраивании прибора под варочную панель, необходимо учитывать требования к толщине столешницы (включая усиливающий элемент).

Тип варочной панели	**мин. толщина столешницы**	
	накладная	заподлицо
Индукционная варочная панель	37 мм	38 мм
Индукционная варочная панель с нагревом по всей площади	43 мм	48 мм
Газовая варочная панель	32 мм	42 мм
Электрическая варочная панель	22 мм	24 мм

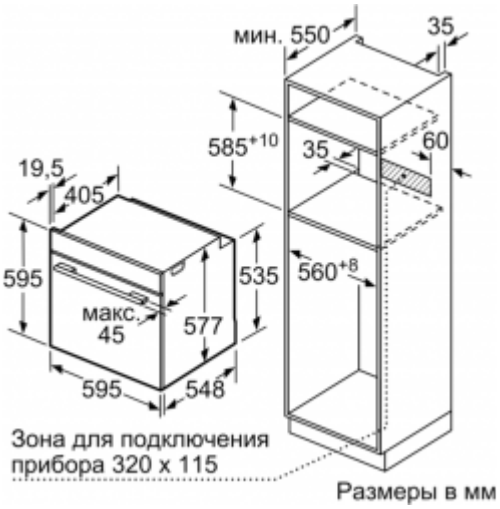

Общие характеристики:

Объем духовки	71 л
Способ подключения	независимая
Тип духовки	электрическая
Цвет	белый
Класс энергопотребления	A
Конвекция	есть
Мощность подключения	3.65 кВт

Комплектация:

Приспособление для извлечения противней	нет
Решетка	1
Ящик для посуды и принадлежностей	нет
Встроенная посудомойка	нет
Глубокий противень	1
Плоский противень	1

Духовой шкаф:

Защитное отключение	есть
Максимальная температура	300 °C
Подсветка камеры	есть
Проволочные направляющие	есть
Тип гриля	электрический
Вентилятор охлаждения	есть
Дверца духовки	откидная
Очистка духовки	каталитическая

Размеры ниши для встраивания:

Ширина ниши	56 см
Высота ниши	60 см
Глубина ниши	65 см

Режимы работы духового шкафа:

Программа размораживания	есть
Гриль	есть

Управление и индикация:

Система защиты от детей	есть

Таймер	есть
Тип таймера	с отключением
Часы	есть
Вид управления	сенсорное
Дисплей	есть
Переключатели	утапливаемые

Габариты и вес:

Ширина	59.5 см
Высота	59.5 см
Глубина	54.8 см