Сайт: **technoklass.by**
Email: **sales@technoklass.by**
Телефон: **+ 375 (29) 549-22-22**

Коммерческое предложение

№ 67 от 29-03-2024

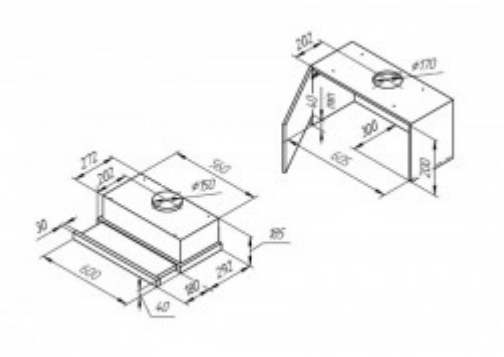
Вытяжка Kuppersberg Slimlux IV 60 GW

466 руб

(Цена без учета доставки)






202
ø170
50
100
210
772
202
560
ø150
30
185
600
260
40

Общие характеристики:

Количество скоростей	3
Производительность мотора	550 куб.м/ч
Стиль	современный
Тип встраивания	в шкаф
Тип управления	механическое
Цвет корпуса	белый
Элементы управления	кнопочное
Вид	встраиваемая
Конструкция	телескопическая

Габариты:

Максимальная высота	18.5 см
Ширина	60 см
Ширина встраивания	60.5 см
Глубина	29.2 см
Диаметр патрубка воздуховода	120 мм

Конструкция:

Количество двигателей	1
Потребляемая мощность	121 Вт
Расположение мотора	встроенный
Угольный фильтр (в комплекте)	нет
Фильтр	жировой
Жировой фильтр	алюминиевый
Материал корпуса	Сталь
Периметральное воздухопоглощение	нет

Освещение:

Тип освещения	светодиодная лампа
Количество ламп освещения	2
Мощность каждой лампы	3 Вт

Функциональность:

Индикатор загрязнения фильтра	нет
Интенсивный режим	нет
Постоянная вентиляция	нет
Пульт ДУ	нет

Режимы работы	отвод/рециркуляция
Сенсор влажности и задымленности	нет
Управление с варочной поверхности	нет
Дисплей	нет
Дистанционное управление	нет
Индикация	нет
Ионизация	нет